KSM PRODUCTION

ORIGINE FRANCE GARANTIE

BVCert. 6149620

NOUVEAUTÉS 2024

IZZYKIT SUR MESURE, RAMPES D'ACCÈS
& MOTORISATION INVISIO

BURGERMEISTER

visuel non contractuel

NOUVEAUTÉS

IZZYKIT SUR MESURE

Disponible dès maintenant en sur-mesure, avec la création d'un poteau additionnel en hauteur de 2000 mm et une fixation sur platine pour toutes les hauteurs de poteaux.

Caractéristiques :

Hauteurs disponibles: Clôture 720 ou 1200 mm
Brise-vue 1500, 1800 et 2000 mm
À recouper si nécessaire
Entraxe entre poteaux : 2050 mm
Poteaux : 80 x 40 ou 80 x 80 mm

Lames : 80 ou 160 x 18 mm
120 x 18 mm ondulées
Barreaux persiennes : 122 x 18 mm
Tôle personnalisée : ép. 2 mm

RAMPES D'ACCÈS

Découvrez nos nouvelles rampes d'accès

Macassar*

Macassar 1 lisse

Macassar 2 lisses

Macassar 3 lisses

*Non compatible si la hauteur de chute est supérieure à 1 mètre

Caractéristiques :

Hauteurs : 1200 mm suivant modèle
Poteaux : 55 x 15 mm
Main courante : ronde, ovale, rectangulaire
Pose : au sol ou sur muret

Lisse : 45 x 25 mm
Visserie d'assemblage : fournie en inox A4
Fixation sur maçonnerie : visserie non fournie

Davis

Rampe écuyers

Caractéristiques :

Fixation écuyer tous les 1500 mm maxi. Disponible avec les sections ovales, rectangulaires et rondes.

Main courante	Bouchons	Articulation d'angle	Articulation rampant	Double articulation
Rectangulaire	60 x 28 mm	Disponible	Disponible	Disponible
Ovale	60 x 38 mm	Disponible	Disponible	Disponible
Ronde	Ø 60 mm	Disponible	Disponible	

NOUVEAUTÉS

INVISIO

Disponible sur les gammes ÉOLE, ÉGÉRIE et SYMPHONIE

Découvrez le moteur Invisio, intégré dans le montant, il apporte une solution professionnelle performante et esthétique. Totalement invisible, il s'intègre au sein même du portail dont le montage est réalisé en usine. En plus de sa discrétion, vous bénéficiez d'une ouverture rapide de votre portail : environ 15 secondes pour une ouverture de 90°. Robuste et endurant, Invisio a été testé sur 36 500 cycles.
Garantie 2 ans (hors batteries).

Caractéristiques :

2 types de moteur : réversible et irréversible, proposés avec ou sans pack solaire

3 configurations de pose : à plat / petite pente / grande pente

Ouverture : intérieure et extérieure

Récupérateur de pente : conçu et produit par SOMFY

Montants : 120 mm x 170 mm

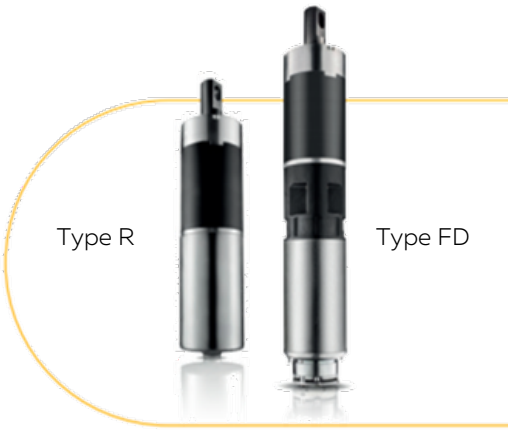

somfy

Modèles			
OFFRE A	OFFRE B	OFFRE C	OFFRE D
Invisio IO Réversible Type R Jusqu'à 1800 mm par vantail + batterie de secours	Invisio RTS Réversible Type R Jusqu'à 1800 mm par vantail + pack solaire	Invisio IO Irréversible Type FD grandes dimensions Jusqu'à 2500 mm par vantail + batterie de secours	Invisio RTS Irréversible Type FD grandes dimensions Jusqu'à 2500 mm par vantail + pack solaire
Accessoires inclus			
➢ 1 armoire de commande CBX 3S IO ➢ 2 télécommandes Keygo IO 4 canaux ➢ 1 paire de photocellules orientables + ou - 90° ➢ 1 feu orange clignotant antenne intégrée IO1 ➢ Débrayage à clé (pour un débrayage intérieur et extérieur, ajouter un débrayage à clé supplémentaire) ➢ 1 kit de 2 batteries de secours ➢ 2 arrêts portail ouvert	➢ 1 armoire de commande CBX 3S RTS ➢ 2 télécommandes Keygo RT S 4 canaux ➢ 1 paire de photocellules orientables + ou - 90° ➢ 1 feu orange clignotant antenne intégrée RTS ➢ 1 Débrayage à clé (pour un débrayage intérieur et extérieur, ajouter un débrayage à clé supplémentaire) ➢ 1 kit solaire SOLARSET (composition : 1 panneau solaire,1 boitier batterie, 1 câble moteur) ➢ 2 arrêts portail ouvert	➢ 1 armoire de commande CBX 3S IO ➢ 2 télécommandes Keygo IO 4 canaux ➢ 1 paire de photocellules orientables + ou - 90° ➢ 1 feu orange clignotant antenne intégrée IO ➢ 1 kit de 2 batteries de secours ➢ 2 Kits de déverrouillage manuel montés ➢ 2 arrêts portail ouvert	➢ 1 armoire de commande CBX 3S RTS ➢ 2 télécommandes Keygo RTS 4 canaux ➢ 1 paire de photocellules orientables + ou - 90° ➢ 1 feu orange clignotant antenne intégrée RTS ➢ 2 Kits de déverrouillage ➢ manuels montés ➢ 1 kit solaire SOLARSET (composition : 1 panneau solaire,1 boitier batterie, 1 câble moteur) ➢ 2 arrêts portail ouvert

Notre conseil : précautions par rapport à la situation d'un portail vis-à-vis des vents dominants.
En cas de doute se rapprocher du service technique KSM.

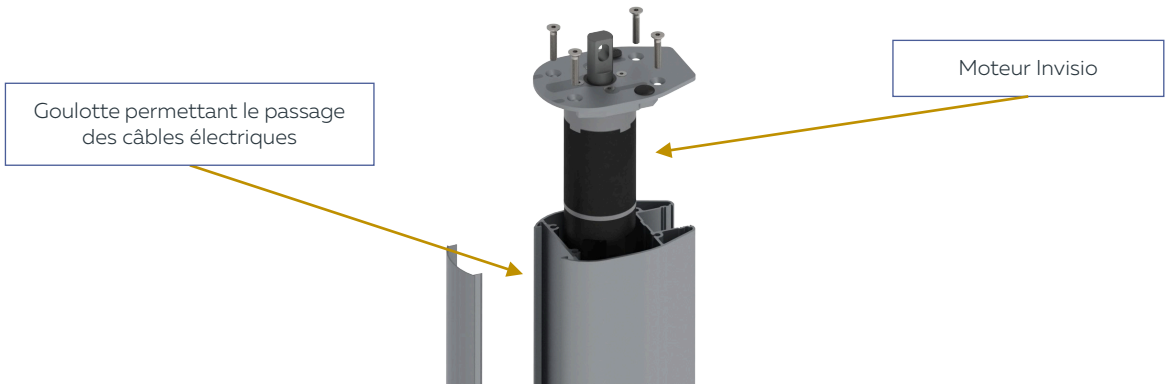

NOUVEAUTÉS

NOS OPTIONS

Gonds Paumelles à visser

Caractéristiques :

Compatibilité avec les gammes Cépage / Mosaïc / Éole / Symphonie / Égérie
Limite : Longueur 4 000 mm maximum (en vantaux égaux)
Spécificité : Ouverture 90°
Non compatible avec récupérateur de pente et avec les motorisations à vis sans fin

Ancrages spéciaux pour moteur enterré

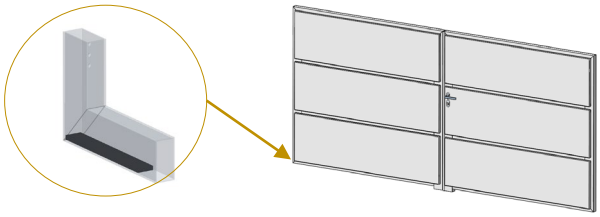

L'option « ancrage spéciaux » est désormais disponible sur la gamme RIVAGE.

Cale embase pour les clôtures Cépage et Mosaïc

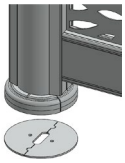

Caractéristiques :

- Épaisseur : 3 ou 6 mm
- Pour couverture plate uniquement

Barrière de piscine pour pose en nez de dalle

Pose sur nez de dalle, poteaux accolés

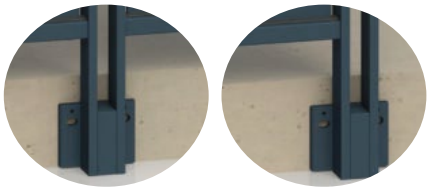

Pose sur nez de dalle, poteaux séparés