KSM PRODUCTION

ORIGINE FRANCE GARANTIE

BVCert. 6149620

NOUVEAUTÉ 2024

MOTORISATION INVISIO

visuel non contractuel

NOUVEAUTÉ

INVISIO

Disponible sur les gammes ÉOLE, ÉGÉRIE et SYMPHONIE

Découvrez le moteur Invisio, intégré dans le montant, il apporte une solution professionnelle performante et esthétique. Totalement invisible, il s'intègre au sein même du portail. En plus de sa discrétion, vous bénéficiez d'une ouverture rapide de votre portail : environ 15 secondes pour une ouverture de 90°. Robuste et endurant, Invisio a été testé sur 36 500 cycles. Garantie 2 ans (hors batteries).

Caractéristiques :

2 types de moteur : réversible et irréversible, proposés avec ou sans pack solaire

3 configurations de pose : à plat / petite pente / grande pente

Ouverture : intérieure et extérieure

Récupérateur de pente : conçu et produit par SOMFY

2 options : pente jusqu'à 5% / pente de 5% à 10%

Montants : 120 mm x 170 mm

somfy.
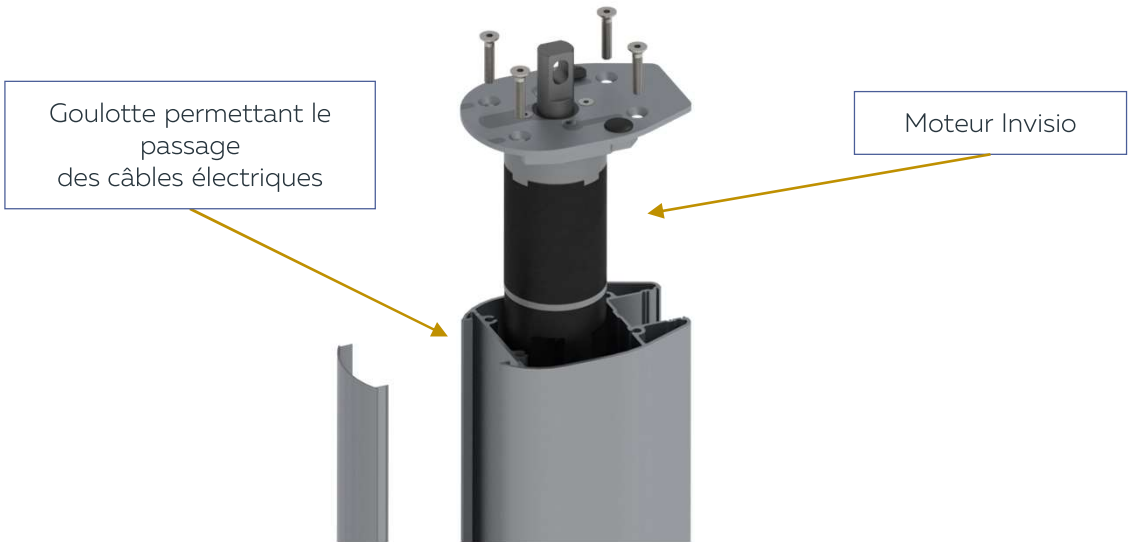
Modèles			
OFFRE A	OFFRE B	OFFRE C	OFFRE D
Invisio IO Réversible Type R Jusqu'à 1800 mm par vantail + batterie de secours	Invisio RTS Réversible Type R Jusqu'à 1800 mm par vantail + pack solaire	Invisio IO Irréversible Type FD grandes dimensions Jusqu'à 2500 mm par vantail + batterie de secours	Invisio RTS Irréversible Type FD grandes dimensions Jusqu'à 2500 mm par vantail + pack solaire
Accessoires inclus			
➢ 1 armoire de commande CBX 3S IO ➢ 2 télécommandes Keygo IO 4 canaux ➢ 1 paire de photocellules orientables + ou - 90° ➢ 1 feu orange clignotant antenne intégrée IO1 ➢ Débrayage à clé ➢ 1 kit de 2 batteries de secours ➢ 2 arrêts portail ouvert	➢ 1 armoire de commande CBX 3S RTS ➢ 2 télécommandes Keygo RTS 4 canaux ➢ 1 paire de photocellules orientables + ou - 90° ➢ 1 feu orange clignotant antenne intégrée RTS ➢ 1 Débrayage à clé ➢ 1 kit solaire SOLARSET ➢ 2 arrêts portail ouvert	➢ 1 armoire de commande CBX 3S IO ➢ 2 télécommandes Keygo IO 4 canaux ➢ 1 paire de photocellules orientables + ou - 90° ➢ 1 feu orange clignotant antenne intégrée IO ➢ 1 kit de 2 batteries de secours ➢ 2 Kits de déverrouillage manuel montés ➢ 2 arrêts portail ouvert	➢ 1 armoire de commande CBX 3S RTS ➢ 2 télécommandes Keygo RTS 4 canaux ➢ 1 paire de photocellules orientables + ou - 90° ➢ 1 feu orange clignotant antenne intégrée RTS ➢ 2 Kits de déverrouillage manuel montés ➢ 1 kit solaire SOLARSET ➢ 2 arrêts portail ouvert